Traction ratio	Speed Vitesse (m/s)							
Load Charge (kg)	0,4	0,5	1,0	1,5	1,6	1,75	2,0	2,5
320	VM450 ERJS	ERS ER1						
450	VM450							
630								
800		ER1 ER2D VM ERD						
1000							ER3D	
1150		ER3D VM	ER3D VM					
1250			ER3D ER6D VM				ER6D	
1350		ER3D						ER6D
1600		ER3D		ER6D				
2000			ER6D					
2250								
2500		ER6D						

ERSJ

Elevator Traction Machine
Machines de traction ascenseurs

Suspension	**1:1**	Suspension
Brake (PZ300B)	**DC110V 1,6 A**	Frein (PZ300B)
Weight	**100 kg**	Poids
Max. Static Load	**1 800 kg**	Charge stat. maxi.

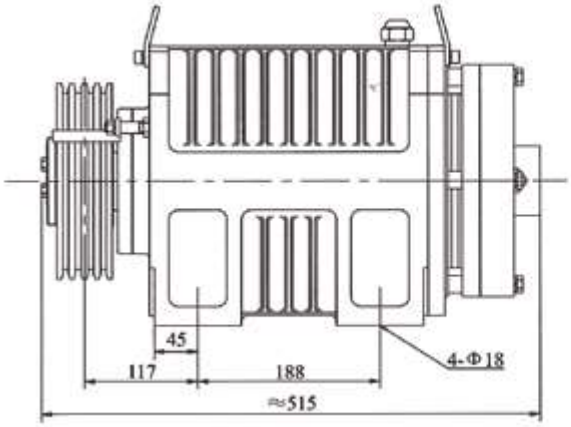

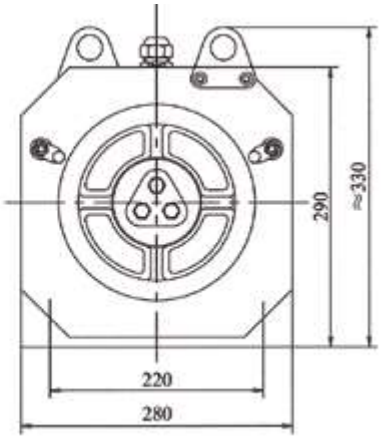

Ref:	*Load* Charge	*Speed* Vitesse	*ø Sheave* ø Poulie	*Rope sheave* Câbles	*Power supply* Tension	*Curent* Tension	*Rated speed* Vitesse de rotation	*Torque* Couple	*Frequency* Fréquence	*Power* Puis-sance	*Pole* Pôle	*Rating* Facteur de marche	*INS. class* INS. classe	*IP code* Protec-tion
	(kg)	(m/s)	(mm)	(mm)	(VAC)	(VAC)	(rpm)	(Nm)	(Hz)	(kW)				
ERJS-30P4-1	320	0,4	Ø 200	4X Ø8X12	380	3,2	38	200	10,2	0,8	32	S5(25%)	F	IP41
ERJS-30P4-1(220V)	320	0,4	Ø 200	4X Ø8X12	220	5,5	38	200	10,2	0,8	32	S5(25%)	F	IP41

The machine can be configured with the remote manual brake release with 4 meters wire.
Absolute encoder sin / cos or EnDat.
La machine peut être configurée avec le système manuel de commande de frein déporté jusqu'à 4 mètres.
Codeur absolu sin / cos ou EnDat.

TORINDRIVE EUROPE

CE

ER VM

ERS

Elevator Traction Machine
Machines de traction ascenseurs

Voltage	**380 V**	Tension
Suspension	**2:1**	Suspension
Brake (PZ300C)	**DC110V 2*1.9 A**	Frein (PZ300C)
Brake (PZ300B)	**DC110V 2*1.6 A**	Frein (PZ300B)
Weight	**160 kg**	Poids
Max. Static Load	**2 200 kg**	Charge stat. maxi.

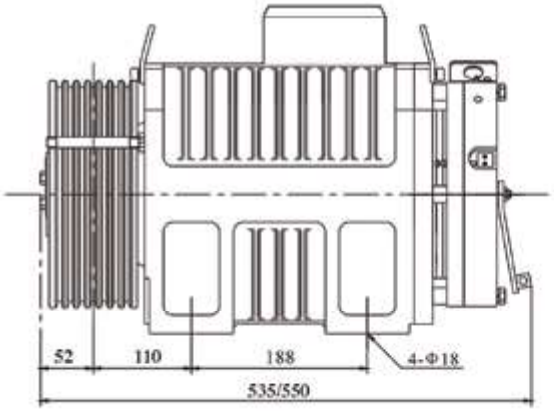

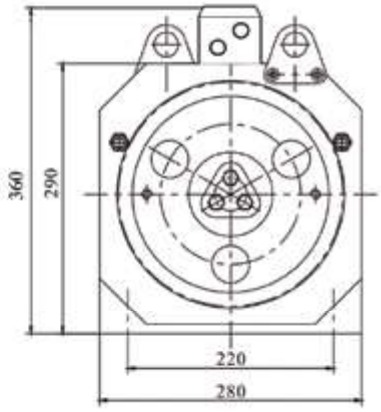

Ref:	*Load* Charge	*Speed* Vitesse	*Height* Course	*ø Sheave* ø Poulie	*Rope sheave* Câbles	*Current* Intensité	*Torque* Couple	*Rated speed* Vitesse de rotation	*Frequency* Fréquence	*Power* Puissance	*Pole* Pôle	*Rating* Facteur de marche	*INS. class* INS. classe	*IP code* Pro-tection
	(kg)	(m/s)	(m)	(mm)	(mm)	(A)	(Nm)	(rpm)	(Hz)	(kW)				
ERS-31P0B	350	1	≤ 50	Ø 210	6XØ6,5X12	5,5	120	182	30,3	2,3	20	S5(40%)	F	IP41
ERS-31P6B	350	1,6	≤ 80	Ø 210	6XØ6,5X12	8,3	120	291	48,5	3,7	20	S5(40%)	F	IP41
ERS-41P0B	480	1	≤ 50	Ø 210	7XØ6,5X12	7,5	160	182	30,3	3	20	S5(40%)	F	IP41
ERS-41P6B	480	1,6	≤ 80	Ø 210	7XØ6,5X12	11,5	160	291	48,5	4,9	20	S5(40%)	F	IP41
ERS-61P0B	675	1,0	≤ 50	Ø 210	8XØ6,5X12	9,8	210	182	30,3	4	20	S5(40%)	F	IP41
ERS-61P6B	675	1,6	≤ 80	Ø 210	8XØ6,5X12	15	210	291	48,5	6,4	20	S5(40%)	F	IP41

The machine can be configured with the remote manual brake release with 4 meters wire.
Absolute encoder sin / cos or EnDat.
Brake PZ300B for load 350 to 480 kg ; Brake PZ300C for load 675 kg. Groove profil V50.
La machine peut être configurée avec le système manuel de commande de frein déporté jusqu'à 4 mètres.
Codeur absolu sin / cos ou EnDat.
Frein PZ300B pour charge de 350 à 480 kg; Frein PZ300C pour charge de 675 kg. Profil gorges V50.

ERS

Elevator Traction Machine
Machines de traction ascenseurs

Voltage	**380 V**	Tension
Suspension	**2:1**	Suspension
Brake (PZ300C)	**DC110V 2*1.9 A**	Frein (PZ300C)
Brake (PZ300B)	**DC110V 2*1.6 A**	Frein (PZ300B)
Weight	**160 kg**	Poids
Max. Static Load	**2 200 kg**	Charge stat. maxi.

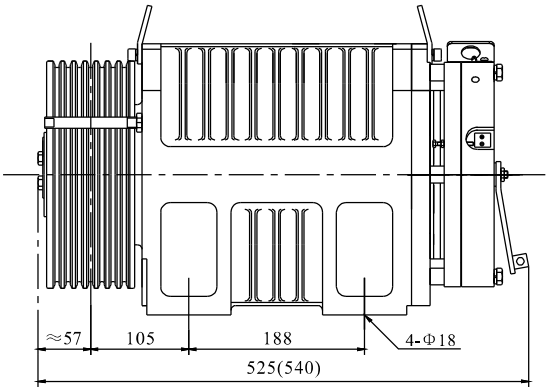

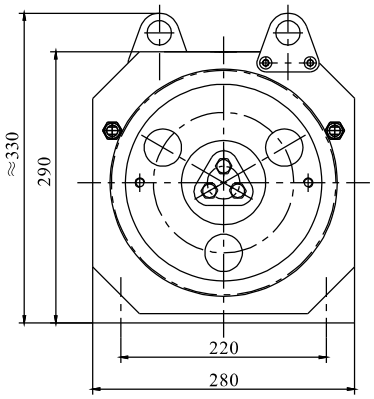

Ref:	*Load* Charge	*Speed* Vitesse	*Height* Course	*ø Sheave* ø Poulie	*Rope sheave* Câbles	*Current* Intensité	*Torque* Couple	*Rated speed* Vitesse de rotation	*Frequency* Fréquence	*Power* Puis-sance	*Pole* Pôle	*Rating* Facteur de marche	*INS. class* INS. classe	*IP code* Protec-tion
	(kg)	(m/s)	(m)	(mm)	(mm)	(A)	(Nm)	(rpm)	(Hz)	(kW)				
ERS-30P5B	320	0,5	≤ 50	Ø 240	5XØ6,5X12	3,3	125	80	13,3	1,1	20	S5(40%)	F	IP41
ERS-31P0B	320	1	≤ 50	Ø 240	5XØ6,5X12	5,4	125	159	26,5	2,1	20	S5(40%)	F	IP41
ERS-31P5B	320	1,5	≤ 80	Ø 240	5XØ6,5X12	8	125	239	39,8	3,1	20	S5(40%)	F	IP41
ERS-31P6B	320	1,6	≤ 80	Ø 240	5XØ6,5X12	8	125	255	42,5	3,3	20	S5(40%)	F	IP41
ERS-31P7B	320	1,75	≤ 80	Ø 240	5XØ6,5X12	8,6	125	279	46,5	3,7	20	S5(40%)	F	IP41
ERS-40P5B	450	0,5	≤ 50	Ø 240	6XØ6,5X12	4,3	175	80	13,3	1,5	20	S5(40%)	F	IP41
ERS-41P0B	450	1	≤ 50	Ø 240	6XØ6,5X12	7,3	175	159	26,5	3	20	S5(40%)	F	IP41
ERS-41P5B	450	1,5	≤ 80	Ø 240	6XØ6,5X12	11	175	239	39,8	4,5	20	S5(40%)	F	IP41
ERS-41P6B	450	1,6	≤ 80	Ø 240	6XØ6,5X12	11	175	255	42,5	4,7	20	S5(40%)	F	IP41
ERS-41P7B	450	1,75	≤ 80	Ø 240	6XØ6,5X12	12	175	279	46,5	5,1	20	S5(40%)	F	IP41
ERS-60P5B	630	0,5	≤ 50	Ø 240	7XØ6,5X12	6,3	230	80	13,3	2	20	S5(40%)	F	IP41
ERS-61P0B	630	1,0	≤ 50	Ø 240	7XØ6,5X12	10,7	230	159	26,5	4	20	S5(40%)	F	IP41
ERS-61P5B	630	1,5	≤ 80	Ø 240	7XØ6,5X12	15,3	230	239	39,8	6	20	S5(40%)	F	IP41
ERS-61P6B	630	1,6	≤ 80	Ø 240	7XØ6,5X12	15,3	230	255	42,5	6,4	20	S5(40%)	F	IP41
ERS-61P7B	630	1,75	≤ 80	Ø 240	7XØ6,5X12	16,5	230	279	46,5	7	20	S5(40%)	F	IP41

The machine can be configured with the remote manual brake release with 4 meters wire.
Absolute encoder sin / cos or EnDat.
Brake PZ300B for load 320 to 450 kg ; Brake PZ300C for load 630 kg.
The dimension in bracket is applied to the elevator machine with load 630 kg.
La machine peut être configurée avec le système manuel de commande de frein déporté jusqu'à 4 mètres.
Codeur absolu sin / cos ou EnDat.
Frein PZ300B pour charge de 320 à 450 kg; Frein PZ300C pour charge de 630 kg.
La dimension entre parenthèses est appliquée pour la machine avec une charge de 630 kg.

TORINDRIVE EUROPE

CE

ERS

Elevator Traction Machine
Machines de traction ascenseurs

ER VM

Voltage	**380 V**	Tension
Suspension	**2:1**	Suspension
Brake (PZ300C)	**DC110V 2*1.9 A**	Frein (PZ300C)
Brake (PZ300B)	**DC110V 2*1.6 A**	Frein (PZ300B)
Weight	**190 kg**	Poids
Max. Static Load	**1 800 kg**	Charge stat. maxi.

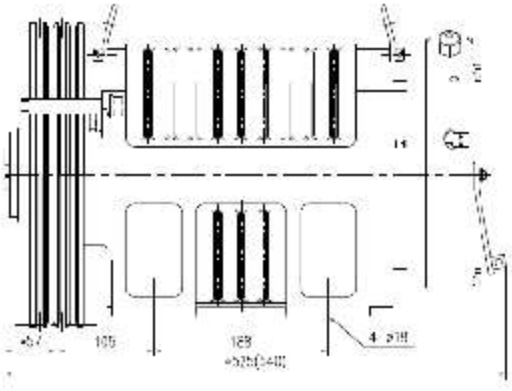

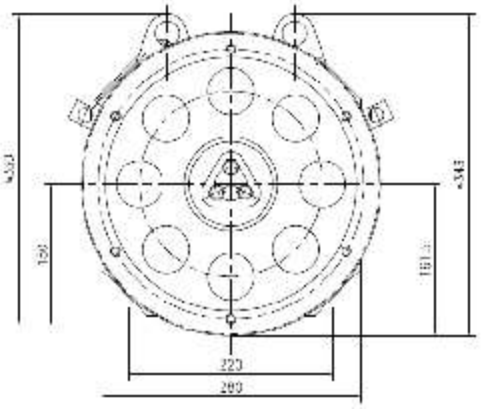

Ref:	*Load* Charge (kg)	*Speed* Vitesse (m/s)	*Height* Course (m)	*ø Sheave* ø Poulie (mm)	*Rope sheave* Câbles (mm)	*Current* Intensité (A)	*Torque* Couple (Nm)	*Rated speed* Vitesse de rotation (rpm)	*Frequency* Fréquence (Hz)	*Power* Puis-sance (kW)	*Pole* Pôle	*Rating* Facteur de marche	*INS. class* INS. classe	*IP code* Protec-tion
ERS-30P5C	320	0,5	≤ 80	Ø 320	3XØ8X12	3.9	175	60	10	1,1	20	S5(40%)	F	IP41
ERS-31P0C	320	1	≤ 80	Ø 320	3XØ8X12	6.2	175	120	20	2,2	20	S5(40%)	F	IP41
ERS-31P5C	320	1,5	≤ 80	Ø 320	3XØ8X12	8.5	175	179	29.8	3,3	20	S5(40%)	F	IP41
ERS-31P6C	320	1,6	≤ 80	Ø 320	3XØ8X12	8.5	175	192	32	3.5	20	S5(40%)	F	IP41
ERS-31P7C	320	1,75	≤ 80	Ø 320	3XØ8X12	9.2	175	209	34.8	3,8	20	S5(40%)	F	IP41
ERS-40P5C	450	0,5	≤ 80	Ø 320	3XØ8X12	5.3	240	60	10	1,5	20	S5(40%)	F	IP41
ERS-41P0C	450	1	≤ 80	Ø 320	3XØ8X12	8.4	240	120	20	3	20	S5(40%)	F	IP41
ERS-41P5C	450	1,5	≤ 80	Ø 320	3XØ8X12	11.6	240	179	29.8	4,5	20	S5(40%)	F	IP41
ERS-41P6C	450	1,6	≤ 80	Ø 320	3XØ8X12	11.6	240	192	32	4,8	20	S5(40%)	F	IP41
ERS-41P7C	450	1,75	≤ 80	Ø 320	3XØ8X12	12.5	240	209	34.8	5,3	20	S5(40%)	F	IP41

The machine can be configured with the remote manual brake release with 4 meters wire.
Absolute encoder sin / cos or EnDat.
Brake PZ300B for load 320 kg ; Brake PZ300C for load 450 kg.
La machine peut être configurée avec le système manuel de commande de frein déporté jusqu'à 4 mètres.
Codeur absolu sin / cos ou EnDat.
Machine avec une charge de 320 kg frein PZ300B; Machine avec une charge de 450 kg frein PZ300C.

CE

TORINDRIVE EUROPE

ER1

Elevator Traction Machine
Machines de traction ascenseurs

Voltage	**380 V**	Tension
Suspension	**2:1**	Suspension
Brake (SPZ300)	**DC110V 2*1.0 A**	Frein (SPZ300)
Weight	**230 kg**	Poids
Max. Static Load	**2 200 kg**	Charge stat. maxi.

ER VM

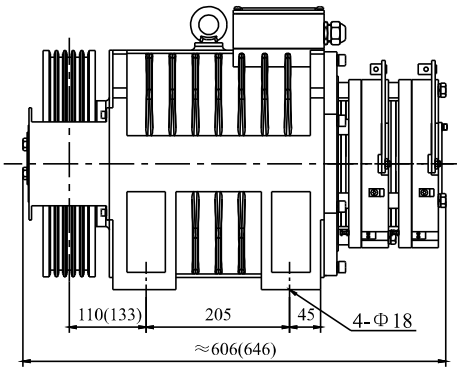

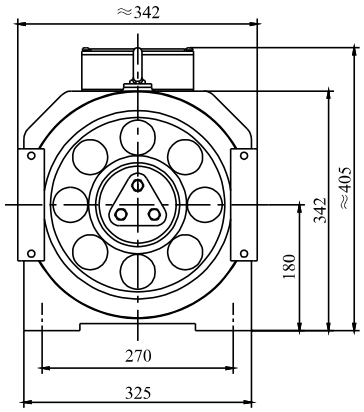

Ref:	*Load* Charge (kg)	*Speed* Vitesse (m/s)	*Height* Course (m)	*ø Sheave* ø Poulie (mm)	*Rope sheave* Câbles (mm)	*Current* Intensité (A)	*Torque* Couple (Nm)	*Rated speed* Vitesse de rotation (rpm)	*Frequency* Fréquence (Hz)	*Power* Puissance (kW)	*Pole* Pôle	*Rating* Facteur de marche	*INS. class* INS. classe	*IP code* Pro-tection
ER1-30P5B	320	0,5	≤ 80	Ø 320	3XØ8X12	4,5	200	60	10	1,3	20	S5(40%)	F	IP41
ER1-31P0B	320	1,0	≤ 80	Ø 320	3XØ8X12	6,9	200	119	19,9	2,5	20	S5(40%)	F	IP41
ER1-31P5B	320	1,5	≤ 80	Ø 320	3XØ8X12	10	200	179	29,8	3,7	20	S5(40%)	F	IP41
ER1-31P6B	320	1,6	≤ 80	Ø 320	3XØ8X12	10	200	192	32	4	20	S5(40%)	F	IP41
ER1-31P7B	320	1,75	≤ 80	Ø 320	3XØ8X12	10,8	200	209	34,8	4,3	20	S5(40%)	F	IP41
ER1-40P5B	450	0,5	≤ 80	Ø 320	4XØ8X12	5,9	260	60	10	1,6	20	S5(40%)	F	IP41
ER1-41P0B	450	1,0	≤ 80	Ø 320	4XØ8X12	8,7	260	119	19,9	3,3	20	S5(40%)	F	IP41
ER1-41P5B	450	1,5	≤ 80	Ø 320	4XØ8X12	13	260	179	29,8	4,9	20	S5(40%)	F	IP41
ER1-41P6B	450	1,6	≤ 80	Ø 320	4XØ8X12	13	260	192	32	5,3	20	S5(40%)	F	IP41
ER1-41P7B	450	1,75	≤ 80	Ø 320	4XØ8X12	14	260	209	34,8	5,7	20	S5(40%)	F	IP41
ER1-60P5B	630	0,5	≤ 80	Ø 320	5XØ8X12	6,7	360	60	10	2,3	20	S5(40%)	F	IP41
ER1-61P0B	630	1,0	≤ 80	Ø 320	5XØ8X12	11,8	360	119	19,9	4,5	20	S5(40%)	F	IP41
ER1-61P5B	630	1,5	≤ 80	Ø 320	5XØ8X12	17,8	360	179	29,8	6,7	20	S5(40%)	F	IP41
ER1-61P6B	630	1,6	≤ 80	Ø 320	5XØ8X12	17,8	360	192	32	7,2	20	S5(40%)	F	IP41
ER1-61P7B	630	1,75	≤ 80	Ø 320	5XØ8X12	19,1	360	209	34,8	7,9	20	S5(40%)	F	IP41
ER1-80P5B	800	0.5	≤ 80	Ø 240	8XØ6,5X12	8,6	310	80	13,3	2,6	20	S5(40%)	F	IP41
ER1-81P0B	800	1,0	≤ 80	Ø 240	8XØ6,5X12	13,5	310	159	26,5	5,2	20	S5(40%)	F	IP41
ER1-81P5B	800	1,5	≤ 80	Ø 240	8XØ6,5X12	20	310	239	39,8	7,8	20	S5(40%)	F	IP41
ER1-81P6B	800	1,6	≤ 80	Ø 240	8XØ6,5X12	20	310	255	42,5	8,3	20	S5(40%)	F	IP41
ER1-81P7B	800	1,75	≤ 80	Ø 240	8XØ6,5X12	21,5	310	279	46,5	9,1	20	S5(40%)	F	IP41
ER1-100P5B	1000	0,5	≤ 80	Ø 240	9/10XØ6,5X12	10,5	380	80	13,3	3,2	20	S5(40%)	F	IP41
ER1-101P0B	1000	1,0	≤ 80	Ø 240	9/10XØ6,5X12	16,6	380	159	26,5	6,3	20	S5(40%)	F	IP41
ER1-101P5B	1000	1,5	≤ 80	Ø 240	9/10XØ6,5X12	24,5	380	239	39,8	9,5	20	S5(40%)	F	IP41
ER1-101P6B	1000	1,6	≤ 80	Ø 240	9/10XØ6,5X12	24,5	380	255	42,5	10,2	20	S5(40%)	F	IP41
ER1-101P7B	1000	1,75	≤ 80	Ø 240	9/10XØ6,5X12	26,3	380	279	46,5	11,1	20	S5(40%)	F	IP41

The machine can be configured with the remote manual brake release with 4 meters wire.
Absolute encoder sin / cos or EnDat.
La machine peut être configurée avec le système manuel de commande de frein déporté jusqu'à 4 mètres.
Codeur absolu sin / cos ou EnDat.
La dimension entre parenthèses est appliquée pour les poulies de Ø 240 mm.

TORINDRIVE EUROPE

CE

ER2D

Elevator Traction Machine
Machines de traction ascenseurs

ER VM

Voltage	**380 V**	Tension
Suspension	**2:1**	Suspension
Brake (SPZ800)	**DC110V 2*0,6 A**	Frein (SPZ800)
Weight	**360 kg**	Poids
Max. Static Load	**3 000 kg**	Charge stat. maxi.

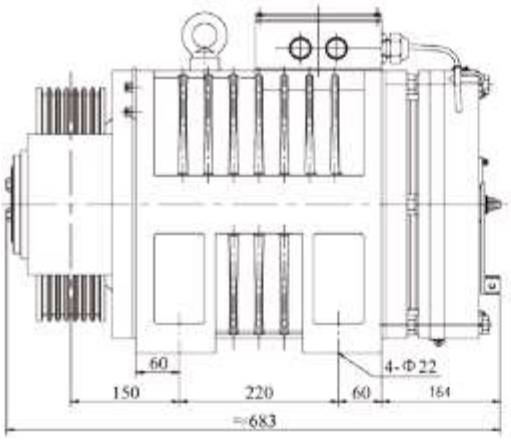

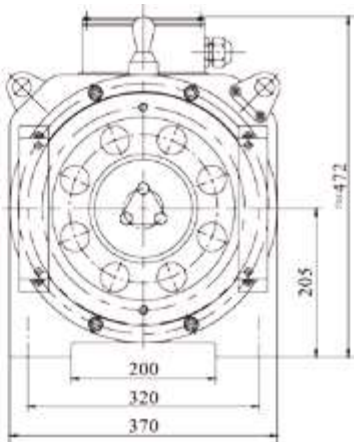

Ref:	*Load* Charge (kg)	*Speed* Vitesse (m/s)	*Height* Course (m)	*ø Sheave* ø Poulie (mm)	*Rope sheave* Câbles (mm)	*Current* Intensité (A)	*Torque* Couple (Nm)	*Rated speed* Vitesse de rotation (rpm)	*Frequency* Fréquence (Hz)	*Power* Puissance (kW)	*Pole* Pôle	*Rating* Facteur de marche	*INS. class* INS. classe	*IP code* Pro-tection
ER2D-80P5B	800	0,5	≤ 80	Ø 320	6XØ8X12	7,9	450	60	10	2,8	20	S5(40%)	F	IP41
ER2D-81P0B	800	1,0	≤ 80	Ø 320	6XØ8X12	13,8	450	119	19,9	5,6	20	S5(40%)	F	IP41
ER2D-81P5B	800	1,5	≤ 80	Ø 320	6XØ8X12	21,5	450	179	29,8	8,4	20	S5(40%)	F	IP41
ER2D-81P6B	800	1,6	≤ 80	Ø 320	6XØ8X12	21,5	450	192	32	9	20	S5(40%)	F	IP41
ER2D-81P7B	800	1,75	≤ 80	Ø 320	6XØ8X12	22,7	450	209	34,8	9,8	20	S5(40%)	F	IP41
ER2D-100P5B	1000	0,5	≤ 80	Ø 320	7XØ8X12	9,5	550	60	10	3,5	20	S5(40%)	F	IP41
ER2D-101P0B	1000	1,0	≤ 80	Ø 320	7XØ8X12	17,2	550	119	19,9	6,9	20	S5(40%)	F	IP41
ER2D-101P5B	1000	1,5	≤ 80	Ø 320	7XØ8X12	26,3	550	179	29,8	10,3	20	S5(40%)	F	IP41
ER2D-101P6B	1000	1,6	≤ 80	Ø 320	7XØ8X12	26,3	550	192	32	11	20	S5(40%)	F	IP41
ER2D-101P7B	1000	1,75	≤ 80	Ø 320	7XØ8X12	28,2	550	209	34,8	12	20	S5(40%)	F	IP41

The machine can be configured with the remote manual brake release with 4 meters wire.
Absolute encoder sin / cos or EnDat.
La machine peut être configurée avec le système manuel de commande de frein déporté jusqu'à 4 mètres.
Codeur absolu sin / cos ou EnDat.

ER3D

Elevator Traction Machine
Machines de traction ascenseurs

Voltage	**380 V**	Tension
Suspension	**2:1**	Suspension
Brake (SPZ800)	**DC110V 2*0,6 A**	Frein (SPZ800)
Weight	**425 kg**	Poids
Max. Static Load	**3 800 kg**	Charge stat. maxi.

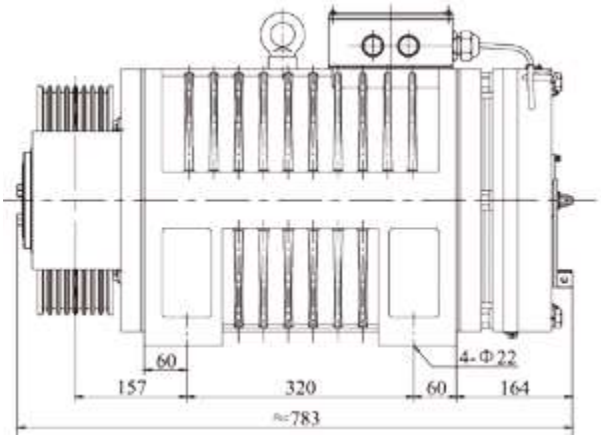

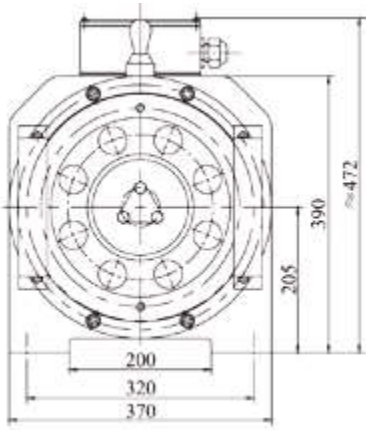

Ref:	*Load* Charge (kg)	*Speed* Vitesse (m/s)	*Height* Course (m)	*ø Sheave* ø Poulie (mm)	*Rope sheave* Câbles (mm)	*Current* Intensité (A)	*Torque* Couple (Nm)	*Rated speed* Vitesse de rotation (rpm)	*Frequency* Fréquence (Hz)	*Power* Puis-sance (kW)	*Pole* Pôle	*Rating* Facteur de marche	*INS. class* INS. classe	*IP code* Protec-tion
ER3D-100P5B	1000	0,5	≤ 80	Ø 320	7XØ8X12	9,5	550	60	10	3,5	20	S5(40%)	F	IP41
ER3D-101P0B	1000	1,0	≤ 80	Ø 320	7XØ8X12	19,6	550	119	19,9	6,9	20	S5(40%)	F	IP41
ER3D-101P5B	1000	1,5	≤ 80	Ø 320	7XØ8X12	26,3	550	179	29,8	10,3	20	S5(40%)	F	IP41
ER3D-101P6B	1000	1,6	≤ 80	Ø 320	7XØ8X12	27	550	192	32	11	20	S5(40%)	F	IP41
ER3D-101P7B	1000	1,75	≤ 80	Ø 320	7XØ8X12	28	550	209	34,8	12	20	S5(40%)	F	IP41
ER3D-110P5B	1150	0,5	≤ 80	Ø 320	8XØ8X12	11,2	630	60	10	4	20	S5(40%)	F	IP41
ER3D-111P0B	1150	1,0	≤ 80	Ø 320	8XØ8X12	19,6	630	119	19,9	7,8	20	S5(40%)	F	IP41
ER3D-111P5B	1150	1,5	≤ 80	Ø 320	8XØ8X12	29,8	630	179	29,8	11,8	20	S5(40%)	F	IP41
ER3D-111P6B	1150	1,6	≤ 80	Ø 320	8XØ8X12	29,8	630	192	32	12,7	20	S5(40%)	F	IP41
ER3D-111P7B	1150	1,75	≤ 80	Ø 320	8XØ8X12	32,3	630	209	34,8	13,8	20	S5(40%)	F	IP41
ER3D-120P5B	1250	0,5	≤ 80	Ø 320	8XØ8X12	12	680	60	10	4,2	20	S5(40%)	F	IP41
ER3D-121P0B	1250	1,0	≤ 80	Ø 320	8XØ8X12	21,1	680	119	19,9	8,5	20	S5(40%)	F	IP41
ER3D-121P5B	1250	1,5	≤ 80	Ø 320	8XØ8X12	32,1	680	179	29,8	12,7	20	S5(40%)	F	IP41
ER3D-121P6B	1250	1,6	≤ 80	Ø 320	8XØ8X12	32,1	680	192	32	13,8	20	S5(40%)	F	IP41
ER3D-121P7B	1250	1,75	≤ 80	Ø 320	8XØ8X12	34,8	680	209	34,8	14,9	20	S5(40%)	F	IP41

The machine can be configured with the remote manual brake release with 4 meters wire.
Absolute encoder sin / cos or EnDat.
La machine peut être configurée avec le système manuel de commande de frein déporté jusqu'à 4 mètres.
Codeur absolu sin / cos ou EnDat.

TORINDRIVE EUROPE

CE

ER3

Elevator Traction Machine
Machines de traction ascenseurs

ER VM

Voltage	**380 V**	Tension
Suspension	**2:1**	Suspension
Brake (SPZ800B)	**DC110V 2*1,5 A**	Frein (SPZ800B)
Weight	**455 kg**	Poids
Max. Static Load	**4 500 kg**	Charge stat. maxi.

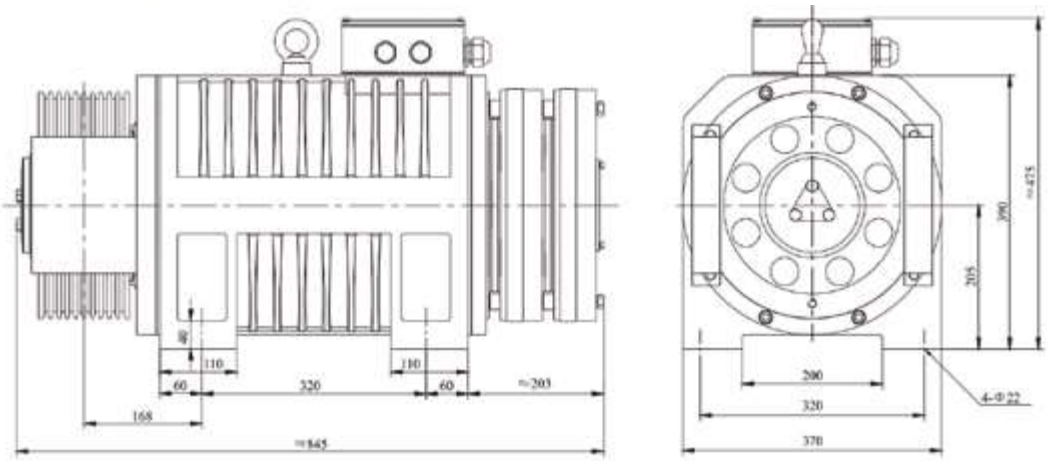

Ref:	*Load* Charge	*Speed* Vitesse	*Height* Course	*ø Sheave* ø Poulie	*Rope sheave* Câbles	*Current* Intensité	*Torque* Couple	*Rated speed* Vitesse de rotation	*Frequency* Fréquence	*Power* Puis-sance	*Pole* Pôle	*Rating* Facteur de marche	*INS. class* INS. classe	*IP code* Protec-tion
	(kg)	(m/s)	(m)	(mm)	(mm)	(A)	(Nm)	(rpm)	(Hz)	(kW)				
ER3-131P0B	1350	1	≤ 80	Ø 320	9XØ8X12	22,8	735	119	19,9	9,2	20	S5(40%)	F	IP41
ER3-131P5B	1350	1,5	≤ 80	Ø 320	9XØ8X12	33	735	179	29,8	13,8	20	S5(40%)	F	IP41
ER3-131P6B	1350	1,6	≤ 80	Ø 320	9XØ8X12	33	735	192	32	14,8	20	S5(40%)	F	IP41
ER3-131P7B	1350	1,75	≤ 80	Ø 320	9XØ8X12	36,8	735	209	34,8	16,1	20	S5(40%)	F	IP41
ER3-161P0B	1600	1	≤ 80	Ø 320	10XØ8X12	27	870	119	19,9	10,8	20	S5(40%)	F	IP41
ER3-161P5B	1600	1,5	≤ 80	Ø 320	10XØ8X12	39	870	179	29,8	16,3	20	S5(40%)	F	IP41
ER3-161P6B	1600	1,6	≤ 80	Ø 320	10XØ8X12	39	870	192	32	17,5	20	S5(40%)	F	IP41
ER3-161P7B	1600	1,75	≤ 80	Ø 320	10XØ8X12	43,5	870	209	34,8	19	20	S5(40%)	F	IP41

The machine can be configured with the remote manual brake release with 4 meters wire.
Absolute encoder sin / cos or EnDat.
La machine peut être configurée avec le système manuel de commande de frein déporté jusqu'à 4 mètres.
Codeur absolu sin / cos ou EnDat.

CE

TORINDRIVE EUROPE

ER6D

Elevator Traction Machine
Machines de traction ascenseurs

Voltage	**380 V**	Tension
Suspension	**2:1**	Suspension
Brake (SPZ1600)	**DC110V 2*2,1 A**	Frein (SPZ1600)
Weight	**880 kg**	Poids
Max. Static Load	**6 000 kg**	Charge stat. maxi.

ER VM

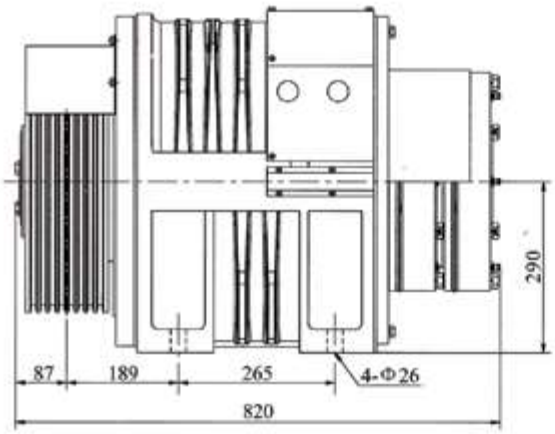

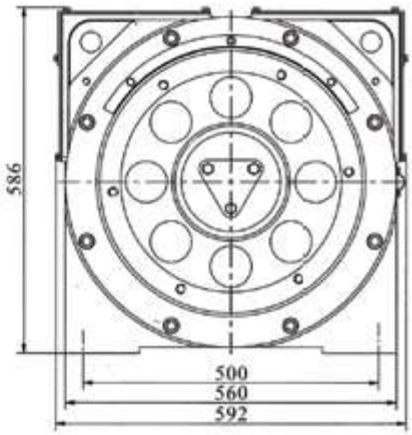

Ref:	*Load* Charge (kg)	*Speed* Vitesse (m/s)	*Height* Course (m)	*ø Sheave* ø Poulie (mm)	*Rope sheave* Câbles (mm)	*Current* Intensité (A)	*Torque* Couple (Nm)	*Rated speed* Vitesse de rotation (rpm)	*Frequency* Fré-quence (Hz)	*Power* Puis-sance (kW)	*Pole* Pôle	*Rating* Facteur de marche	*INS. class* INS. classe	*IP code* Protec-tion
ER6D-121P0	1250	1	≤ 120	Ø 440	7X Ø10 X16	20,2	860	87	14,5	7,8	20	S5(40%)	F	IP41
ER6D-121P6	1250	1,6	≤ 120	Ø 440	7X Ø10 X16	30,6	860	139	23,2	12,6	20	S5(40%)	F	IP41
ER6D-121P7	1250	1,75	≤ 120	Ø 440	7X Ø10 X16	33	860	153	25,5	13,8	20	S5(40%)	F	IP41
ER6D-122P0	1250	2	≤ 120	Ø 440	7X Ø10 X16	36,8	860	174	29	15,7	20	S5(40%)	F	IP41
ER6D-131P0	1350	1	≤ 120	Ø 440	7X Ø10 X16	21,8	920	87	14,5	8,4	20	S5(40%)	F	IP41
ER6D-131P6	1350	1,6	≤ 120	Ø 440	7X Ø10 X16	33,1	920	139	23,2	13,4	20	S5(40%)	F	IP41
ER6D-131P7	1350	1,75	≤ 120	Ø 440	7X Ø10 X16	35,5	920	153	25,5	14,8	20	S5(40%)	F	IP41
ER6D-132P0	1350	2	≤ 120	Ø 440	7X Ø10 X16	39,8	920	174	29	16,8	20	S5(40%)	F	IP41
ER6D-161P0	1600	1	≤ 120	Ø 440	8X Ø10 X16	26,3	1120	87	14,5	10,2	20	S5(40%)	F	IP41
ER6D-161P6	1600	1,6	≤ 120	Ø 440	8X Ø10 X16	39,8	1120	139	23,2	16,3	20	S5(40%)	F	IP41
ER6D-161P7	1600	1,75	≤ 120	Ø 440	8X Ø10 X16	42,9	1120	153	25,5	17,9	20	S5(40%)	F	IP41
ER6D-162P0	1600	2	≤ 120	Ø 440	8X Ø10 X16	47,9	1120	174	29	20,5	20	S5(40%)	F	IP41
ER6D-221P0	2250	1	≤ 120	Ø 440	8X Ø10 X16	36,2	1530	87	14,5	13,9	20	S5(40%)	F	IP41
ER6D-221P6	2250	1,6	≤ 120	Ø 440	8X Ø10 X16	53,7	1530	139	23,2	22,3	20	S5(40%)	F	IP41
ER6D-221P7	2250	1,75	≤ 120	Ø 440	8X Ø10 X16	59,5	1530	153	25,5	24,5	20	S5(40%)	F	IP41
ER6D-222P0	2250	2	≤ 120	Ø 440	8X Ø10 X16	66,7	1530	174	29	27,9	20	S5(40%)	F	IP41
ER6D-250P5	2500	0,5	≤ 120	Ø 440	8X Ø10 X16	26	1750	43,5	7	8,2	20	S5(40%)	F	IP41
ER6D-251P0	2500	1	≤ 120	Ø 440	8X Ø10 X16	42,5	1750	87	14,5	16	20	S5(40%)	F	IP41
ER6D-251P6	2500	1,6	≤ 120	Ø 440	8X Ø10 X16	65	1750	139	23,2	25,5	20	S5(40%)	F	IP41

Absolute encoder sin / cos or EnDat.
Codeur absolu sin / cos ou EnDat.

TORINDRIVE EUROPE

CE

VM450

Elevator Traction Machine
Machines de traction ascenseurs

Suspension	**2:1**	Suspension
Brake (SPZ300B)	**DC110V 1,6 A**	Frein (SPZ300B)
Weight	**105 kg**	Poids
Max. Static Load	**1 300 kg**	Charge stat. maxi.

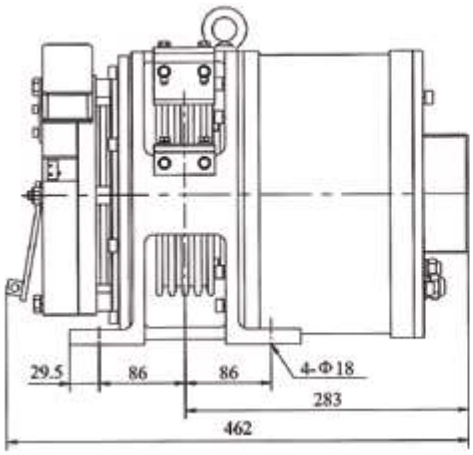

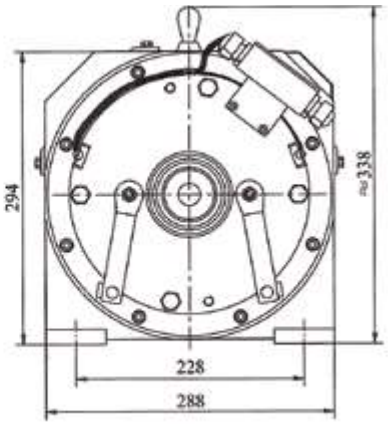

Ref:	*Load* Charge	*Speed* Vitesse	*Height* Course	*ø Sheave* ø Poulie	*Rope sheave* Câbles	*Current* Inten-sité	*Torque* Couple	*Rated speed* Vitesse de rotation	*Frequency* Fréquence	*Power* Puis-sance	*Pole* Pôle	*Rating* Facteur de marche	*INS. class* INS. classe	*IP code* Pro-tec-tion
	(kg)	(m/s)	(m)	(mm)	(mm)	(A)	(Nm)	(rpm)	(Hz)	(kW)				
VM450-30P4(220)	320	0,4	Ø 200	3X Ø8X12	220	4,1	100	76	20,3	0,8	32	S5(25%)	F	IP41
VM450-40P4(220)	450	0,4	Ø 200	7X Ø8X12	220	5,6	138	76	20,3	1,1	32	S5(25%)	F	IP41

The machine can be configured with the remote manual brake release with 4 meters wire.
Absolute encoder sin / cos or EnDat.
La machine peut être configurée avec le système manuel de commande de frein déporté jusqu'à 4 mètres.
Codeur absolu sin / cos ou EnDat.

VM

Elevator Traction Machine
Machines de traction ascenseurs

Voltage	**380 V**	Tension
Suspension	**2:1**	Suspension
Brake (SPZ800)	**DC110V 2*1,5 A**	Frein (SPZ800)
Weight	**420 kg**	Poids
Max. Static Load	**3 600 kg**	Charge stat. maxi.

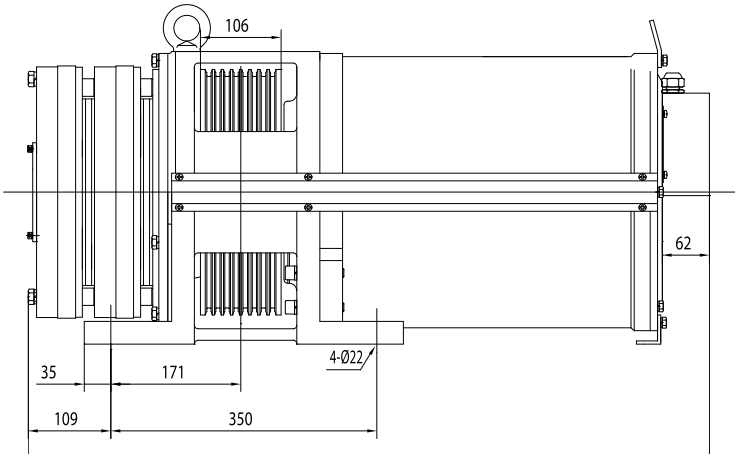

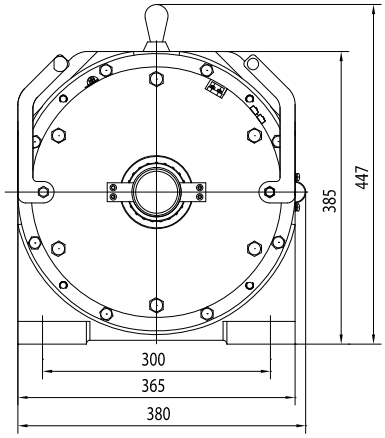

Ref:	*Load* Charge (kg)	*Speed* Vitesse (m/s)	*Height* Course (m)	*ø Sheave* ø Poulie (mm)	*Rope sheave* Câbles (mm)	*Current* Intensité (A)	*Torque* Couple (Nm)	*Rated speed* Vitesse de rotation (rpm)	*Frequency* Fréquence (Hz)	*Power* Puis-sance (kW)	*Pole* Pôle	*Rating* Facteur de marche	*INS. class* INS. classe	*IP code* Protec-tion	L
VM-80P5	800	0,5	≤ 80	Ø 320	6X Ø8X12	7,9	450	60	10	2,8	20	S5(40%)	F	IP41	790
VM-81P0	800	1,0	≤ 80	Ø 320	6X Ø8X12	13,8	450	119	19,9	5,6	20	S5(40%)	F	IP41	790
VM-81P5	800	1,5	≤ 80	Ø 320	6X Ø8X12	21,5	450	179	29,8	8,4	20	S5(40%)	F	IP41	790
VM-81P6	800	1,6	≤ 80	Ø 320	6X Ø8X12	21,5	450	192	32	9	20	S5(40%)	F	IP41	790
VM-81P7	800	1,75	≤ 80	Ø 320	6X Ø8X12	22,7	450	209	34,8	9,8	20	S5(40%)	F	IP41	790
VM-100P5	1000	0,5	≤ 80	Ø 320	7X Ø8X12	9,5	550	60	10	3,5	20	S5(40%)	F	IP41	850
VM-101P0	1000	1,0	≤ 80	Ø 320	7X Ø8X12	17,2	550	119	19,9	6,9	20	S5(40%)	F	IP41	850
VM-101P5	1000	1,5	≤ 80	Ø 320	7X Ø8X12	26,3	550	179	29,8	10,3	20	S5(40%)	F	IP41	850
VM-101P6	1000	1,6	≤ 80	Ø 320	7X Ø8X12	26,3	550	192	32	11	20	S5(40%)	F	IP41	850
VM-101P7	1000	1,75	≤ 80	Ø 320	7X Ø8X12	28,2	550	209	34,8	12	20	S5(40%)	F	IP41	850
VM-110P5	1150	0,5	≤ 80	Ø 320	8X Ø8X12	11,2	630	60	10	4	20	S5(40%)	F	IP41	900
VM-111P0	1150	1,0	≤ 80	Ø 320	8X Ø8X12	19,6	630	119	19,9	7,8	20	S5(40%)	F	IP41	900
VM-111P5	1150	1,5	≤ 80	Ø 320	8X Ø8X12	29,8	630	179	29,8	11,8	20	S5(40%)	F	IP41	900
VM-111P6	1150	1,6	≤ 80	Ø 320	8X Ø8X12	29,8	630	192	32	12,7	20	S5(40%)	F	IP41	900
VM-111P7	1150	1,75	≤ 80	Ø 320	8X Ø8X12	32,3	630	209	34,8	13,8	20	S5(40%)	F	IP41	900
VM-120P5	1250	0,5	≤ 80	Ø 320	8X Ø8X12	12	680	60	10	4,2	20	S5(40%)	F	IP41	900
VM-121P0	1250	1,0	≤ 80	Ø 320	8X Ø8X12	21,1	680	119	19,9	8,5	20	S5(40%)	F	IP41	900
VM-121P5	1250	1,5	≤ 80	Ø 320	8X Ø8X12	32,1	680	179	29,8	12,7	20	S5(40%)	F	IP41	900
VM-121P6	1250	1,6	≤ 80	Ø 320	8X Ø8X12	32,1	680	192	32	13,8	20	S5(40%)	F	IP41	900
VM-121P7	1250	1,75	≤ 80	Ø 320	8X Ø8X12	34,8	680	209	34,8	14,9	20	S5(40%)	F	IP41	900

The machine can be configured with the remote manual brake release with 4 meters wire.
Absolute encoder sin / cos or EnDat.
La machine peut être configurée avec le système manuel de commande de frein déporté jusqu'à 4 mètres.
Codeur absolu sin / cos ou EnDat.